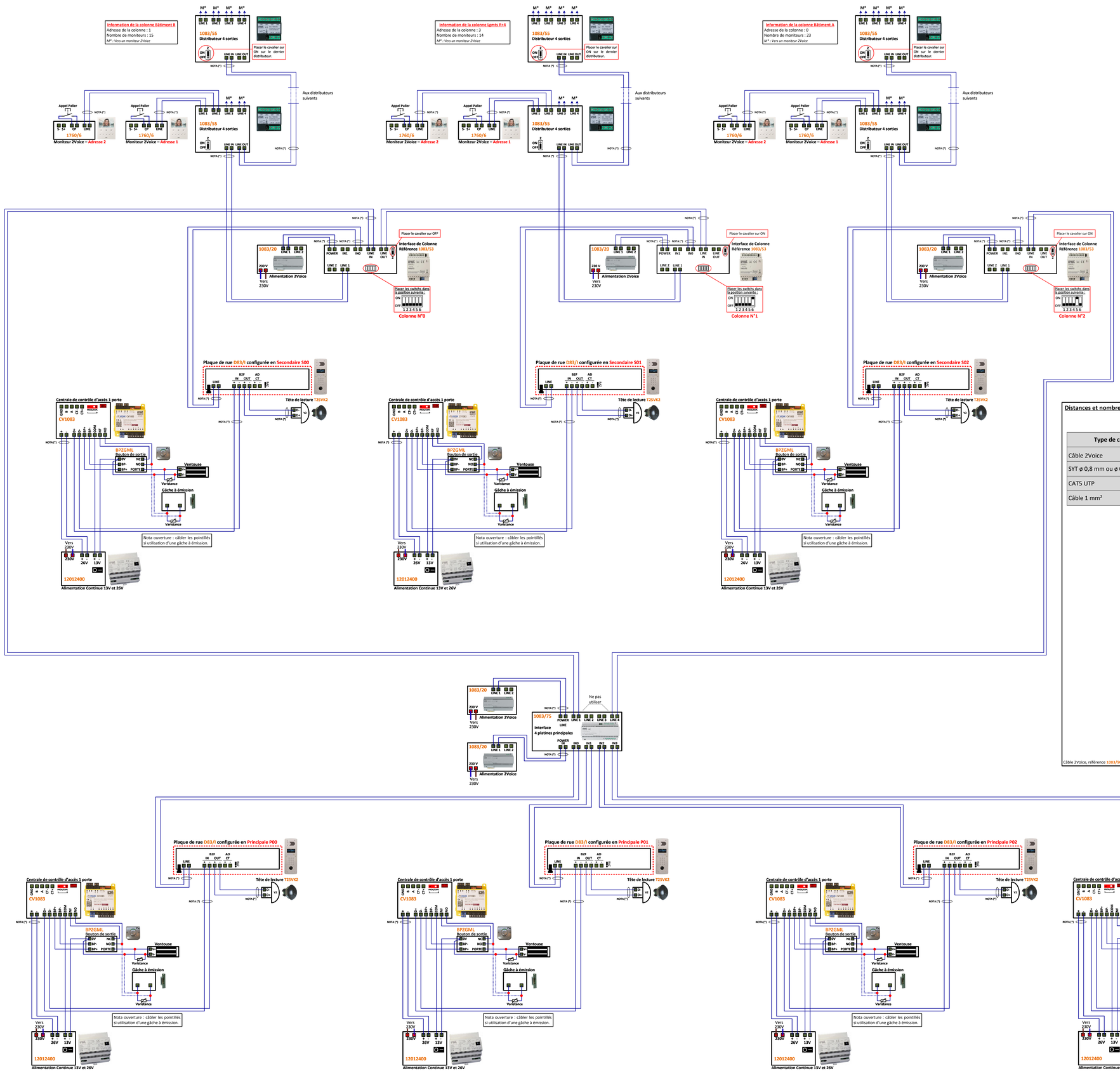

Distances pour le contrôle d'accès :

	Alim vers Centrale	Alim vers Ventouse	Bus lecteur (D+, D-, B2F)	Bouton de sortie (BP+, BP-)
Câble URMET Ref : 1083/90	50 m	50 m		
Câble 1 mm²	50 m	50 m		
HVV05-F 1,5 mm²	100 m	100 m		
SYT1ø 0,8 mm	25 m	25 m	100m	100 m

Mesures réalisables sur cette installation

(les valeurs ci-dessous sont données à titre indicatif)

Référence	Description	Tension
CV1083	Alimentation centrale avec 12012400 Mesure sur les bornes + et -	≈ 26 Vcc
	Bus de données Mesure sur les bornes D+ et D-	≈ 9,5 Vcc
	Bouton poussoir de sortie Mesure sur les bornes BP+ et BP-	≈ 12 Vcc
Interphonie 2voice	Le bus 2Voice, est un bus 2 fils non polarisés avec une tension continue d'environ 48Vcc.	≈ 48 Vcc

Adressage d'un moniteur 2Voice

L'adressage du numéro de l'appartement s'effectue sur 8 switchs et l'adressage d'un moniteur supplémentaire sur 2 switchs.

Pour retrouver la codification des moniteurs se référer à la notice 1083/20 (p75) ou à l'application Android Urmet 2SET.

Exemples d'adresses :

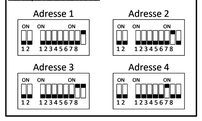

CARTER Plaque à défilement 2Voice

Le carter doit être relié à la terre en utilisant l'écrou de fixation prévu à cet effet.

Distances et nombre de postes maximum pour l'interphonie :

Type de câble	Distances									
	Nbre max de postes par 1083/53	A	B	A + B	C	Somme du bus de tous les segments A, B et C sur une interface 1083/53	D	E	G + H	I
Câble 2Voice	127 postes 2Voice	50 m	200 m	200 m	200 m	800 m	5 m	200 m	400 m	400 m
SYT ø 0,8 mm ou ø 0,6 mm	64 postes 2Voice	50 m	150 m	150 m	100 m	600 m	5 m	100 m		
CAT5 UTP	64 postes 2Voice	50 m	125 m	125 m	100 m	800 m	5 m	100 m		
Câble 1 mm²	32 postes 2Voice	50 m	50 m	75 m	50 m	150 m	5 m			

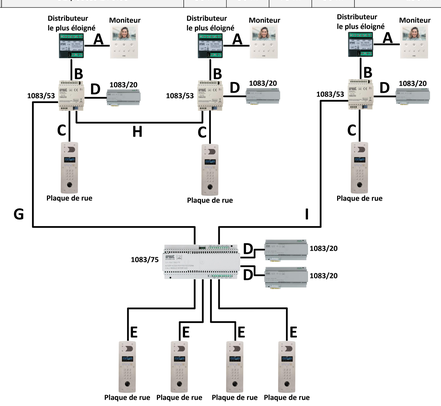

Câble 2Voice, référence 1083/90 pour 100m et référence 1083/95 pour 500m.

Liaison G+H et I : maximum 16 interfaces de colonne (1083/50).

NOTA (*) : Il est obligatoire d'utiliser un câble indépendant pour cette liaison.
Le schéma n'est valable qu'avec les références produits indiquées.

urmet FRANCE

4 PRINC D83/I – 3 SEC – Gestion CV1083

Crée par : AMO	Crée le : 02.02.22	Modifie le : 03.03.25	Version : 1	Numéro du schéma : TV7422