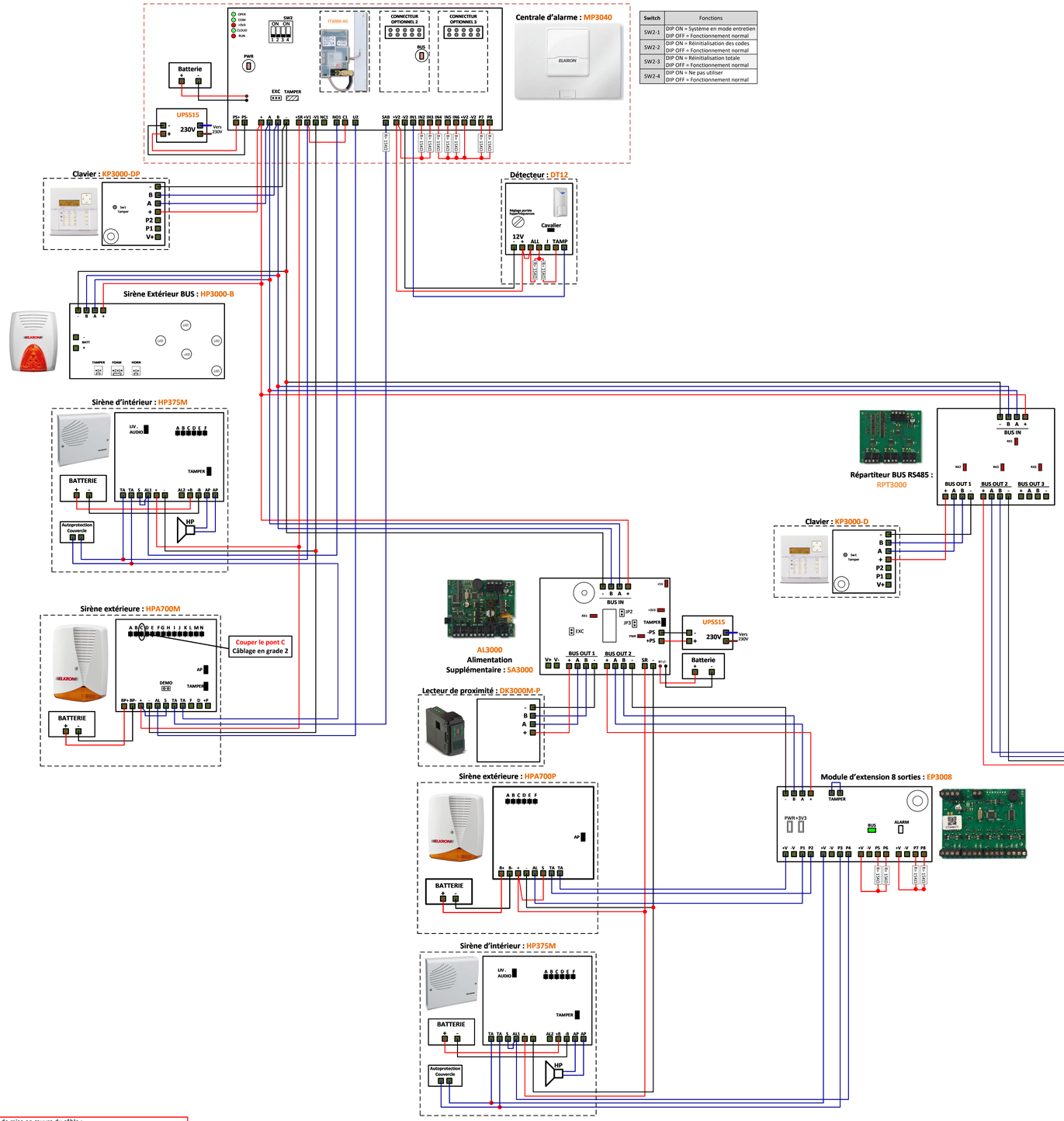

Switch	Fonctions
SW2-1	DIP ON = Système en mode entretien DIP OFF = Fonctionnement normal
SW2-2	DIP ON = Réinitialisation des codes DIP OFF = Fonctionnement normal
SW2-3	DIP ON = Réinitialisation totale DIP OFF = Fonctionnement normal
SW2-4	DIP ON = Ne pas utiliser DIP OFF = Fonctionnement normal

Distances maximales du système :

Somme des tronçons de chaque BUS :
BUS primaire = Cumul 500 m
BUS secondaire = Chaque Bus 500 m

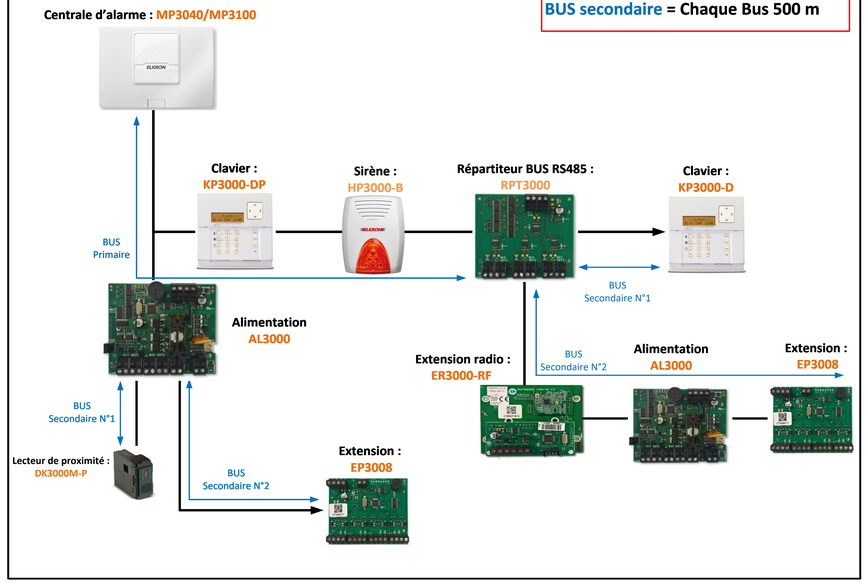

Précautions de mise en œuvre du câble :
- Une gaine de câble blessée ne doit pas être réparée par un adhésif ;
- Les torsions excessives du câble dans son axe sont à éviter ;
- Il faut éviter de blesser le câble sur des arêtes vives (sinon faire passer le câble dans un morceau de gaine).

Cohabitation courants forts - courants faibles :
- Séparer physiquement courants faibles et courants forts ;
- Séparation de 30cm minimum (cheminement vertical).

ELKRON sécurité	MP3000 – HP3000 – RPT3000 – AL3000- ER3000- HP375- HP700			
Crée par : SDO	Crée le : 24.06.24	Modifié le :	Version : 0	Numéro du schéma : ELK7907