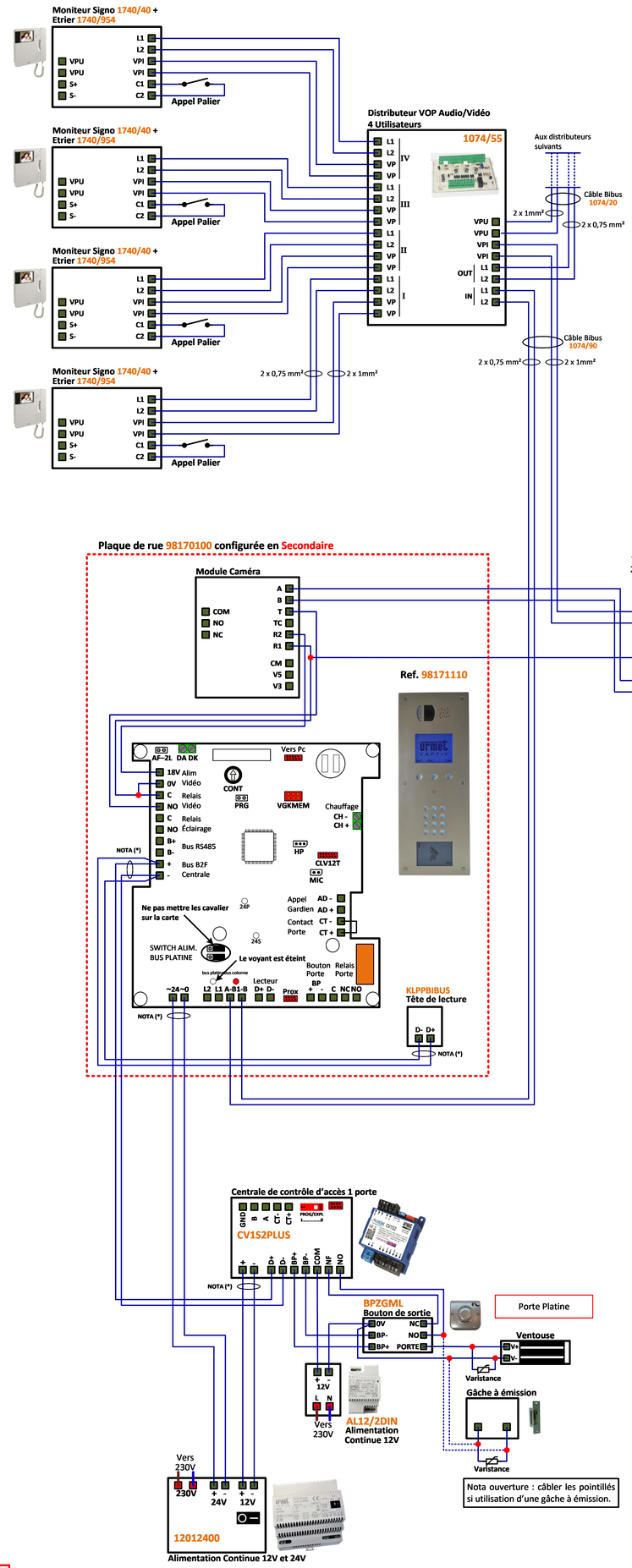

DB VIDEO pour 50 moniteurs sur une colonne

DISTANCE	m	0 à 25 m	>50 à 100 m	>50 à 100 m	>100 à 200 m
ALIM VOP -> Moniteur (Colonne + Dérivation) Longueur B+C	D mm	6/10	8/10		Câble BIBUS VOP
	S mm²			0,75 mm²	
Plaque -> Alim. Vop - R1, R2 alim. Caméra - A, B Signal Vidéo - A-B1-B -> L1, L2(Données+Audio) Longueur A	D mm	6/10	8/10		
	S mm²			0,75 mm²	
Alim - Gâche	D mm	8/10			
Alim - Platine	S mm²		1,5 mm²		

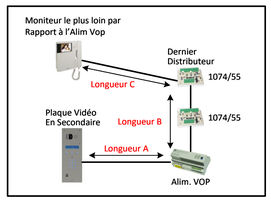

Une principale vers une secondaire

DISTANCE	m	0 à 25 m	>50 à 100 m	>100 à 200 m	>200 à 400 m
R1, R2 alim. caméra	S mm²	0,75 mm²		1,5 mm²	2,5 mm²
A,B Signal Vidéo	D mm	PAIRE TORSADE 8/10			
L1 + L2 (Données + Audio)	S mm²	0,75 mm²	1,5 mm²		2,5 mm²

Mesures sur le Système Bibus Open

CV2	Alimentation centrale avec 12012400 Mesure sur la centrale /+	22 – 24 Vcc
CV4 CV1S2PLUS	Bus centrale -> Platine Ou Bus Centrale -> Lecteur Prox L1+, L1-	11,5 Vcc
	Bouton poussoir de sortie (Contact NO) (Sans appuyer sur le BP) BP+, BP-	22 Vcc
Platine	Platine Défilement Secondaire B1A -> B1B (sérigraphie circuit A-B1-B)	22 Vcc
	Poste décroché après appel mesure sur L1, L2 D'un poste audio	Env. 18 Vcc
	Platine avec caméra R1, R2	18 – 20 Vcc
	R1, T : Déclenchement de la caméra Effectué par le « Relais Vidéo » CO, NO Quand le contact se ferme l'éclairage de la Caméra s'allume en blanc, lors de l'appel. Le signal vidéo est disponible sur A, B. Une deuxième sortie vidéo est disponible pour envoyer le signal vidéo sur un câble coaxial (KX6 >200m) V3 : âme coaxial V5 : tresse coaxial	
	Bus de communication Platine <-> Centrale B2F + -	11,5 Vcc
ALIM. VOP 1074/20	Alimentation Vidéo BIBUS VOP (Vidéo On Power) R1 et R2	18-20 Vcc
	A, B : Entrée signal vidéo A5, B5 : Deuxième entrée signal vidéo nécessaire Un pilotage par la borne R VP,VP : Alimentation du moniteur colonne + Signal Vidéo ses bornes alimentent les moniteurs de la colonne.	
	Sans appel en cours Ou absence de signal vidéo (A,B ; AS,BS) VP, VP	0 Vcc
	Appel en cours VP,VP (VP, VP chargé avec sa colonne et signal vidéo présent)	28 Vcc
	Appel en cours VP,VP (VP,VP à vide sans sa colonne et signal vidéo présent)	Env. 30 Vcc

NOTA (*) : Il est obligatoire d'utiliser un câble indépendant pour cette liaison.
Le schéma n'est valable qu'avec les références produits indiquées.

urmet FRANCE

1 platine 98170110 + CV1S2PLUS (L/E) avec KLPPBIBUS (kit lecteur plat)

Crée par : SDO	Crée le : 19.06.25	Modifié le :	Version : 0	Numéro du schéma : **DV4F8062**