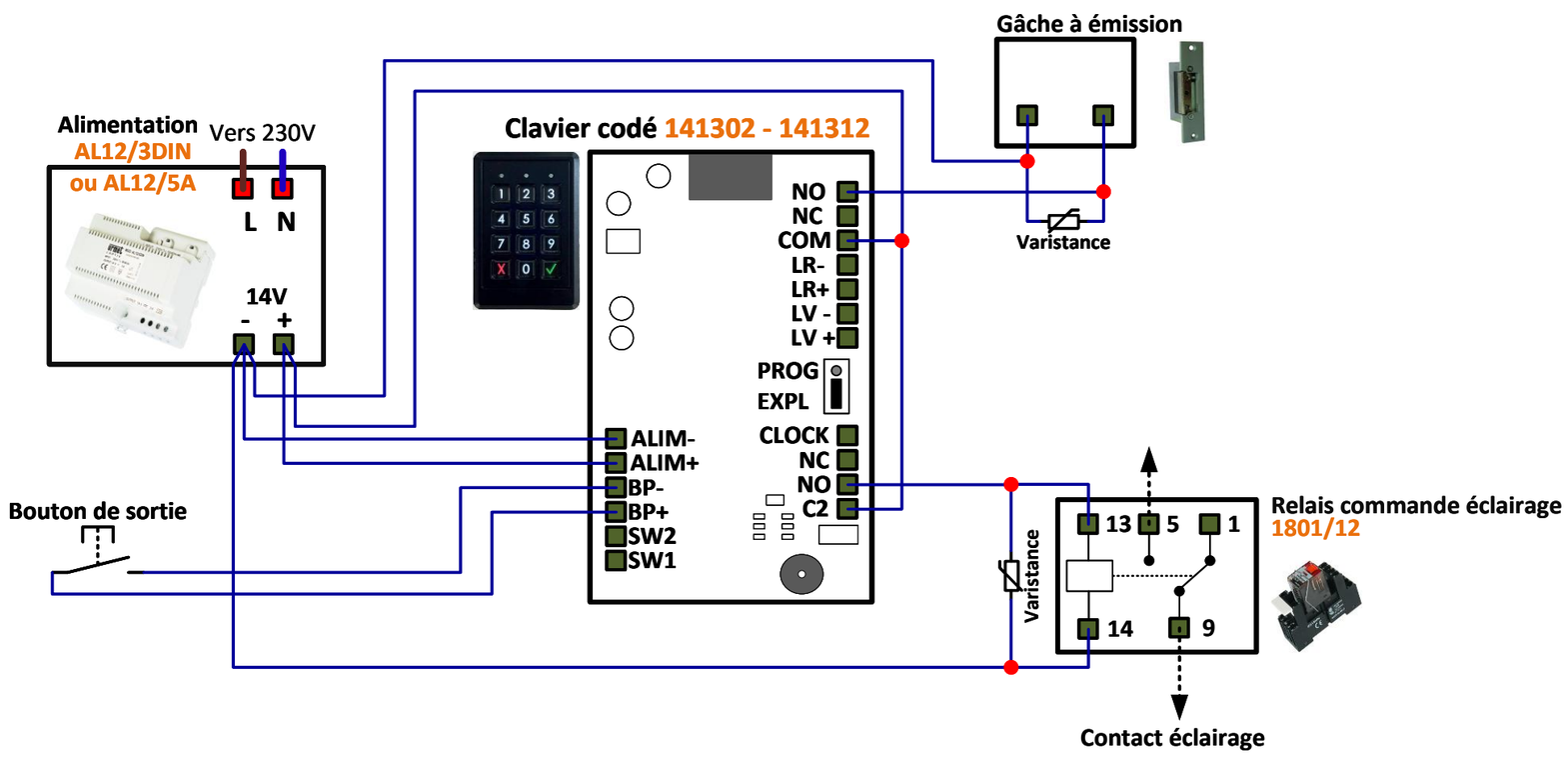

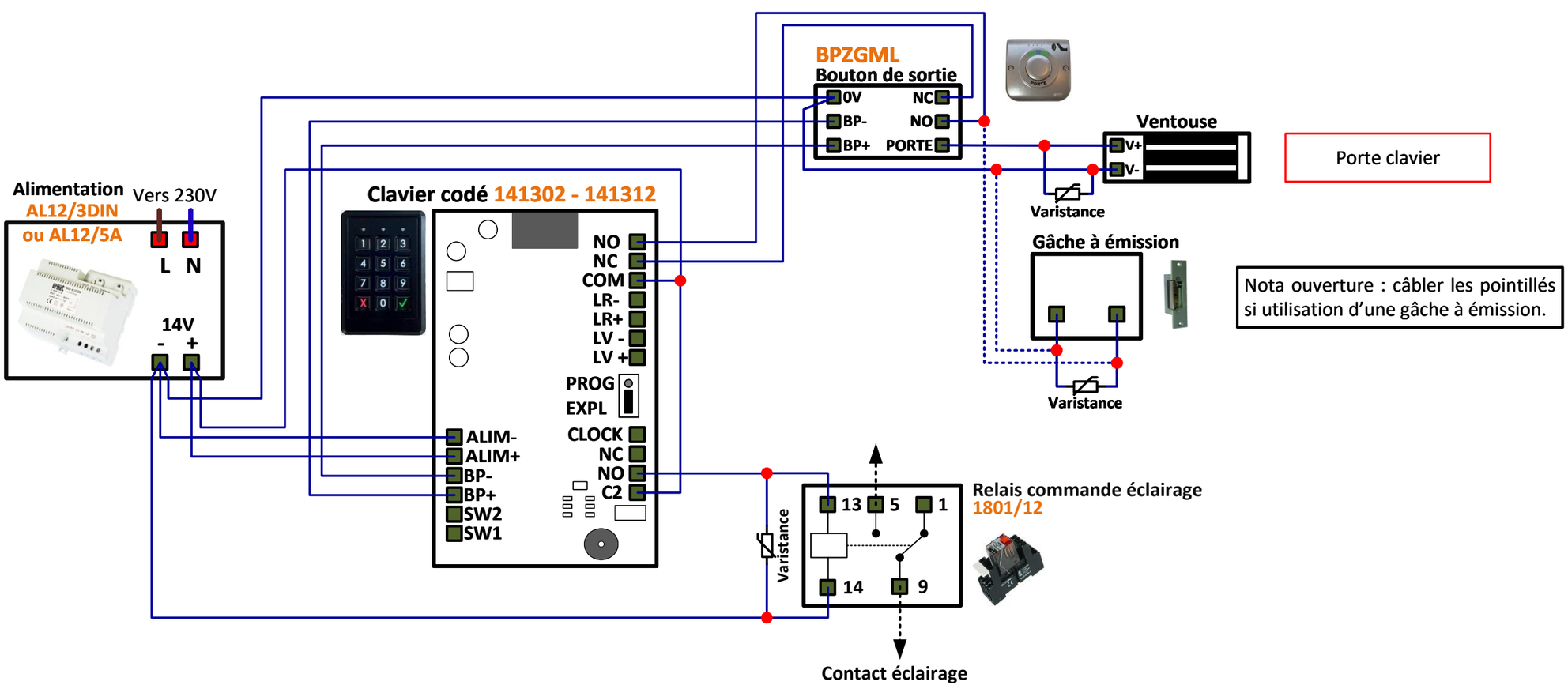

urmet	141302 ou 141312 – Gâche ou ventouse + Pilotage éclairage			
Créé par : YOL	Créé le : 21.10.26	Modifié le :	Version : 0	Numéro du schéma : **CV8501**