Béquilles



Béquille VIKY avec profil européen

REF : BEQLE01

Contrôle d'accès sans fil autonome

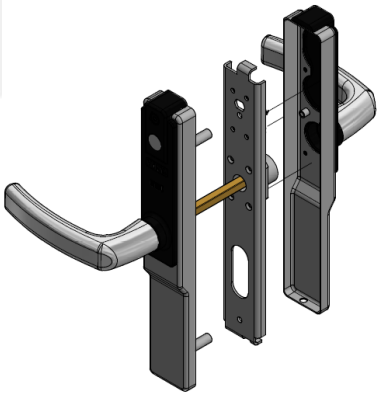



Résumé

1 badge pour ouvrir porte commune et porte palière grâce à la gestion centralisée via VISIOSOFTWEB

Description

Caractéristiques techniques
Poignée réversible
Numéro d'identification unique
Béquille avec Profil Européen- *Réutilisation du canon mécanique installé si existant*
Capacité : 90 000 manoeuvres sur 2 ans
Alimentation : pile lithium 3,6V format AA (fournie)
Vis de fixation TFH (Tête Fraisée Hexagonale) (fournie) permet d'équiper une porte jusqu'à 55 mm d'épaisseur

Fonctionnalités
Configuration par VISIOSOFTWEB
Gestion de profils horaires pour accès commun
Temporisation paramétrable pour porte commune équipée de serrure mécatronique
Modification de droits d'accès
Ajout, modification et suppression des badges via Visiosoftweb
Sortie libre sans badgeage
Anti-copie activable (par défaut)
Réveil de la serrure par: infra-rouge et/ou Low Power Card Detection
Compatibles sur les sites équipés des technologies BIBUS, 2Voice et Tel2Voice
Compatibles avec des sites connectés
Secours pile micro USB (câble non fourni)
Interface de communication simplifiée: LED, buzzer, moteur
Mise à jour version firmware par terminal de programmation via Réf. CLAI/PROX

Caractéristiques

- **Finition :** Inox
- **Dimension carré :** 7 mm²
- **Longueur Carré :** 100 mm (épaisseur de porte mini
- **Entraxe :** 70 mm

Photos et caractéristiques non contractuelles. Crédit photos URMET FRANCE - SA au capital de 600 000€ - RCS : Pontoise 329767594 - Ne pas jeter sur la voie publique

URMET FRANCE • Paris Nord 2 • 94 rue de la Belle Étoile
CS 56331 Roissy-en-France • 95941 Roissy Charles De Gaulle Cedex
Tél. 01 55 85 84 00 • Fax. 01 41 84 68 28 • info@urmet.fr • www.urmet.fr

Normes

Conforme aux directives RED 2014/53/UE

ROHS 2011/65/EU

CE

Photos et caractéristiques sans contractuelles. Crédit photos URMET FRANCE - SA au capital de 600 000€ - RCS : Pontoise 329767594 -Ne pas jeter sur la voie publique

IF YOU LOVE YOUR BUILDING

URMET FRANCE • Paris Nord 2 • 94 rue de la Belle Étoile
CS 56331 Roissy-en-France • 95941 Roissy Charles De Gaulle Cedex
Tél. 01 55 85 84 00 • Fax. 01 41 84 68 28 • info@urmet.fr • www.urmet.fr