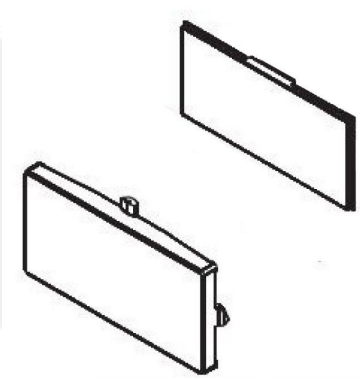

Kits Villas

Porte-étiquette 2 sens pour plaque MIKRA

REF : 17220710

Porte-étiquette 2 sens

Résumé

Porte-étiquette 2 sens pour plaque MIKRA

Description

• Fenêtre pour plaque Mikra avec appui à droite et à gauche.

Photos et caractéristiques non contractuelles. Crédit photos URMET FRANCE - SA au capital de 600 000€ - RCS : Pontoise 329767594 - Ne pas jeter sur la voie publique

URMET FRANCE • Paris Nord 2 • 94 rue de la Belle Étoile
CS 56331 Roissy-en-France • 95941 Roissy Charles De Gaulle Cedex
Tél. 01 55 85 84 00 • Fax. 01 41 84 68 28 • info@urmet.fr • www.urmet.fr